КОМУНАЛЬНИЙ ЗАКЛАД ВИЩОЇ ОСВІТИ
«ХОРТИЦЬКА НАЦІОНАЛЬНА НАВЧАЛЬНО-РЕАБІЛІТАЦІЙНА АКАДЕМІЯ» ЗАПОРІЗЬКОЇ ОБЛАСНОЇ РАДИ

ОСВІТНЬО-ПРОФЕСІЙНА ПРОГРАМА
«Олігофренопедагогіка»

першого (бакалаврського) рівня вищої освіти

за спеціальністю 016 Спеціальна освіта

спеціалізація 016.02 Корекційна психопедагогіка

галузь знань 01 Освіта / Педагогіка

кваліфікація: бакалавр зі спеціальної освіти

ЗАТВЕРДЖЕНО
Вченою радою комунального закладу вищої освіти «Хортицька національна навчально-реабілітаційна академія» Запорізької обласної ради
Протокол від «27» червня 20*24* року № 8
Ректор, голова вченої ради
_____ Валентина НЕЧИПОРЕНКО
Освітньо-професійна програма вводиться в дію з «01» вересня 20*24* року
наказ №179/од від 27.06.2024 р.

м. Запоріжжя, 2024 рік

ПЕРЕДМОВА

Освітньо-професійна програма «Олігофренопедагогіка» (далі – ОП) для підготовки здобувачів вищої освіти за першим (бакалаврським) рівнем вищої освіти за спеціальністю 016 Спеціальна освіта галузі знань 01 Освіта / Педагогіка містить обсяг кредитів ЄКТС, необхідний для здобуття відповідного ступеня вищої освіти; перелік компетентностей випускника; нормативний зміст підготовки здобувачів вищої освіти, сформульований у термінах результатів навчання; форми атестації здобувачів вищої освіти; вимоги до наявності системи внутрішнього забезпечення якості вищої освіти.

Освітньо-професійна програма підготовки фахівців за першим (бакалаврським) рівнем спеціальності 016 «Спеціальна освіта» використовується при:

– розробці та коригуванні відповідних навчальних планів і програм навчальних дисциплін;

– розробці засобів діагностики рівня освітньо-професійної підготовки фахівця;

– визначенні змісту навчання в системі перепідготовки та підвищення кваліфікації.

ОП розроблена на основі Стандарту вищої освіти за спеціальністю 016 Спеціальна освіта для першого (бакалаврського) рівня вищої освіти, затвердженого та введеного в дію наказом Міністерства освіти і науки України від 16.06.2020 р. № 799 та змін до Стандарту Наказ МОН «Про внесення змін до деяких стандартів вищої освіти» від 29.12.2023 р. №1583 та 13.06.2024 р. №842.

1. ЗАТВЕРДЖЕНО ТА ВВЕДЕНО В ДІЮ

Затверджено рішенням Вченої ради академії, протокол від 27.06.2024 №8 та введено в дію з 01.09.2024 наказом ректора комунального закладу вищої освіти «Хортицька національна навчально-реабілітаційна академія» Запорізької обласної ради №179/од від 27.06.2024 р.

ВВЕДЕНО ВПЕРШЕ в дію з 01.09.2023 наказом ректора комунального закладу вищої освіти «Хортицька національна навчально-реабілітаційна академія» Запорізької обласної ради №51/од від 22.03.2023 р. (затверджено Вченою радою від 22.03.2023 р. протокол №5).

Оновлення, перегляд, зміни та доповнення освітньо-професійної програми «Олігофренопедагогіка» за спеціальністю 016 Спеціальна освіта спеціалізації 016.02 Корекційна психопедагогіка для першого (бакалаврського) рівня вищої освіти:

Рік навчання	Затвердження Вченою радою комунального закладу вищої освіти «Хортицька національна навчально-реабілітаційна академія» Запорізької обласної ради (дата, протокол №)	Наказ ректора комунального закладу вищої освіти «Хортицька національна навчально-реабілітаційна академія» Запорізької обласної ради про введення в дію (дата, №)	Дата введення в дію ОП
2024-2025	16.04.2024 р. протокол № 7	Наказ від 16.04.2024 р. №90/од	з 01 вересня 2024 року
2024-2025	27.06.2024 р. протокол № 8	Наказ від 27.06.2024 р. №179/од	з 01 вересня 2024 року

2. РОЗРОБЛЕНО І ВНЕСЕНО

Робочою групою у складі:

ТУРУБАРОВА Анастасія Володимирівна, кандидат психологічних наук, доцент, гарант освітньої програми, Хортицька національна академія;

ЖАДЛЕНКО Ірина Олександрівна, кандидат педагогічних наук, доцент, Хортицька національна академія;

ПОЗДНЯКОВА Олена Леонтіївна, доктор педагогічних наук, професор, професор кафедри спеціальної освіти, Хортицька національна академія;

ГОРШКОВА Галина Володимирівна, доктор філософії у галузі педагогіки, доцент, Хортицька національна академія;

ГРЕБЕНЮК Олена Олександрівна, вчитель-дефектолог закладу дошкільної освіти (ясла-садок) комбінованого типу №167 «Каштан» Запорізької міської ради Запорізької області, стейкхолдер;

ЛАЗАРЄВА Наталія Вікторівна, директор Інклюзивно-ресурсного центру по Хортицькому району міста Запоріжжя департаменту освіти і науки Запорізької міської ради, стейкхолдер;

СОЛОХА Наталія Вікторівна, здобувач вищої освіти спеціальності 016 Спеціальна освіта, Хортицька національна академія

Гарант ОП **Анастасія ТУРУБАРОВА**

ЗАГАЛЬНІ ВІДОМОСТІ

1.1. Галузь знань ***01 «Освіта»***, спеціальність ***016 «Спеціальна освіта»***

1.2. Нормативний термін навчання: ***бакалавр – 3 роки 10 місяців***

1.3. Освітній ступінь – ***бакалавр***

1. Профіль освітньої програми за спеціальністю 016 Спеціальна освіта

1 – Загальна інформація	
Повна назва закладу вищої освіти та структурного підрозділу	Комунальний заклад вищої освіти «Хортицька національна навчально-реабілітаційна академія» Запорізької обласної ради; факультет спеціальної освіти та соціально-гуманітарних наук; кафедра спеціальної освіти
Ступінь вищої освіти та назва кваліфікації мовою оригіналу	Ступінь вищої освіти – Бакалавр Спеціальність – 016 Спеціальна освіта Спеціалізація – 016.02 Корекційна психопедагогіка Освітня програма Олігофренопедагогіка
Офіційна назва освітньої програми	Освітньо-професійна програма «Олігофренопедагогіка»
Тип диплому та обсяг програми	Диплом бакалавра, одиничний ступінь, 240 кредитів ЄКТС, термін навчання – 3 роки 10 місяців
Наявність акредитації	Вперше акредитується в 2026 році
Цикл/рівень	НРК України – 6 рівень, FQ-EHEA – перший цикл, EQF-LLL – 6 рівень
Передумови	Повна загальна середня освіта
Мова(и) викладання	Українська
Термін дії освітньої програми	До 2026 року (до завершення повного циклу навчання)
Інтернет-адреса постійного розміщення опису освітньо-професійної програми	https://khnnra.edu.ua/publichna-informatsiya/perelik-osvitnih-program/
2 – Мета програми	
Створення цілісної системи підготовки висококваліфікованих олігофренопедагогів за спеціальністю 016 «Спеціальна освіта» спеціалізації 016.02 Корекційна психопедагогіка галузі знань 01 «Освіта», фахівців, здатних розв’язувати найактуальніші проблеми сучасної корекційної педагогіки та спеціальної психології, проводити наукові дослідження, що вимагають фундаментальних метадисциплінарних знань, творчого мислення, навичок роботи із сучасним програмно-апаратним корекційним обладнанням. Надання	

освітніх послуг із широким доступом до працевлаштування, підготовка бакалаврів до здійснення психокорекційної діяльності.	
3 – Характеристика програми	
Предметна область, галузь знань, спеціальність, спеціалізація (за наявності)	01 Освіта/Педагогіка 016 Спеціальна освіта 016.02 Корекційна психопедагогіка ***Об'єкт вивчення:*** корекційно-розвивальний та реабілітаційний процеси; теоретико-методичні диференційовані системи попередження і подолання порушень психічного та (або) фізичного розвитку та корекційного навчання і виховання осіб з особливими освітніми потребами різних вікових категорій, способи організації ефективної взаємодії учасників освітнього процесу, зумовлені закономірностями та особливостями змісту корекційно-педагогічної діяльності. ***Цілі навчання:*** підготовка фахівців, які здатні розв'язувати складні задачі і практичні проблеми спеціальної освіти з метою корекції і компенсації порушень психофізичного розвитку осіб з особливими освітніми потребами різних вікових груп. ***Теоретичний зміст предметної області:*** поняття, категорії, термінологія, концепції у галузі спеціальної та інклюзивної освіти, принципи та їх використання, методи корекційної педагогіки та спеціальної психології. ***Методи, методики та технології:*** Методи, методики та технології: загальнонаукові й психолого-педагогічні методи, сучасні методи корекційно спрямованого навчання (теоретико- інформаційні, практико-операційні, пошуково-творчі, методи організації самостійної роботи, контрольно-оцінювальні), пояснювально-ілюстративні, репродуктивні, частково-пошукові, евристичні, дослідницькі, індуктивні, дедуктивні, технічні, способи організації корекційного освітнього процесу, технології урочної й позаурочної діяльності у спеціальних закладах освіти та закладах освіти з інклюзивним навчанням. ***Інструменти та обладнання:*** сучасні універсальні та спеціалізовані інформаційні системи та програмні продукти; бібліотечні ресурси та технології, зокрема електронні; спеціальна апаратура та інструменти, необхідні у процесі надання психолого-педагогічних та корекційно-розвиткових послуг особам з особливими освітніми потребами.
Орієнтація програми	Програма базується на загальновідомих наукових дослідженнях із врахуванням сьогоднішнього стану вищої, спеціальної та інклюзивної освіти; орієнтує на

	актуальну спеціалізацію, в рамках якої можлива подальша професійна кар'єра: олігофренопедагогіка, олігофренопсихологія, спеціальне виховання, спеціальна психологія.
Основний фокус освітньої програми та спеціалізації	Загальна підготовка у сфері спеціальної освіти. Спеціалізація у сфері корекційної психопедагогіки
Особливості програми	Запорізький регіон є учасником Всеукраїнського науково-педагогічного експерименту «Розвиток інклюзивного освітнього середовища у Запорізькій області», що сприяє розширенню мережі закладів освіти з інклюзивними групами/класами, відкриттю ІРЦ та викликає попит на відповідних фахівців. Особлива роль у цьому належить олігофренопедагогу, який зможе надавати психокорекційну допомогу за запитом, здійснювати психолого-педагогічний супровід. Все це має велике значення і для академії, яка є закладом освіти реабілітаційного спрямування, має потужну матеріально-технічну базу, кадровий потенціал, забезпечує високу якість надання освітньо-реабілітаційних послуг здобувачам освіти, зокрема з особливими освітніми потребами, розвиток у них компетентностей, необхідних для успішного здійснення професійної діяльності за відповідною ОП, спеціальністю. Тож вважаємо, що унікальною є функціональна роль академії у підготовці висококваліфікованих фахівців – бакалаврів зі спеціальної освіти, спеціалізації Корекційна психопедагогіка конкурентоспроможних на ринку праці та затребуваних у регіоні для надання таких послуг
4 – Придатність випускників до працевлаштування та подальшого навчання	
Придатність до працевлаштування	Бакалавр зі спеціальної освіти спеціалізації Корекційна психопедагогіка виконує професійну роботу відповідно до Національного класифікатора України (Класифікатор професій ДК 003:2010) та може бути придатним до працевлаштування за такими професіями (перелік не є вичерпним): 2340 – Вчитель-дефектолог 2332 – Вихователь закладу дошкільної освіти 2332 – Вихователь дошкільного навчального закладу 3330 – Асистент вихователя закладу дошкільної освіти 3330 – Асистент вчителя 3330 – Асистент вчителя спеціальної освіти 3330 – Асистент вчителя-дефектолога
Подальше	Продовження освіти за другим (магістерським) рівнем

навчання	вищої освіти. Набуття додаткових кваліфікацій в системі освіти дорослих.
5 – Викладання та оцінювання	
Викладання та навчання	Студентоцентроване, інтерактивне, проблемно-орієнтоване, пошукове навчання, навчання через практику тощо Навчання будується на основі теоретичної підготовки, практичної і самостійної роботи, що здійснюють функцію закріплення матеріалу у вигляді практичних вправ і самостійних завдань, а також у надбанні знань, умінь та навичок у діяльності вчителя-дефектолога. Практичні завдання розраховані на цілеспрямований розвиток професійної майстерності майбутніх олігофренопедагогів у галузі освіти. Самостійна робота передбачає виконання практичних завдань з метою закріплення теоретичних знань і практичних навичок. Для їх виконання плануються поточні та індивідуальні консультації студентів з викладачем. Атестація здійснюється Екзаменаційною комісією після завершення навчання і повного виконання навчального плану бакалавра у вигляді публічного захисту кваліфікаційної роботи, яка засвідчує професійне володіння студентом методами діагностики, консультування, корекції; здатність майбутнього вчителя-дефектолога самостійно розв’язувати корекційні завдання.
Оцінювання	Види контролю: вхідний, поточний, рубіжний, відстрочений, підсумковий (семестровий та атестація) Форми контролю: тестування, усне та письмове опитування, захист практичних, курсових та кваліфікаційних робіт, звітів з практик, публічний захист кваліфікаційної роботи тощо. Оцінювання навчальних досягнень студентів здійснюється за: національною шкалою (відмінно, добре, задовільно, незадовільно); зараховано/не зараховано; 100-бальною шкалою та шкалою ЄКТС
6 – Програмні компетентності	
Інтегральна компетентність	Здатність розв’язувати складні спеціалізовані задачі і практичні проблеми спеціальної та інклюзивної освіти у процесі корекційно-педагогічної, діагностико-консультативної, дослідницької та культурно-просвітницької діяльності або у процесі навчання, що передбачає застосування основних теорій і методів дефектології і характеризується комплексністю та

	невизначеністю умов.
Загальні компетентності	**ЗК-1.** Здатність реалізувати свої права і обов'язки як члена суспільства, усвідомлювати цінності громадянського (вільного демократичного) суспільства та необхідність його сталого розвитку, верховенства права, прав і свобод людини і громадянина в Україні. **ЗК-2.** Здатність зберігати та примножувати моральні, культурні, наукові цінності і досягнення суспільства на основі розуміння історії та закономірностей розвитку предметної області, її місця у загальній системі знань про природу і суспільство та у розвитку суспільства, техніки і технологій, використовувати різні види та форми рухової активності для активного відпочинку та ведення здорового способу життя. **ЗК-3.** Здатність до абстрактного мислення, аналізу та синтезу. **ЗК-4.** Здатність застосовувати знання у практичних ситуаціях. **ЗК-5.** Здатність спілкуватися державною мовою як усно, так і письмово. **ЗК-6.** Здатність використовувати інформаційні та комунікаційні технології. **ЗК-7.** Здатність вчитися і оволодівати сучасними знаннями. **ЗК-8.** Здатність працювати в команді. **ЗК-9.** Здатність до міжособистісної взаємодії. **ЗК-10.** Здатність діяти на основі етичних міркувань (мотивів). **ЗК11.** Здатність ухвалювати рішення та діяти, дотримуючись принципу неприпустимості корупції та будь-яких інших проявів недоброчесності.
Спеціальні (фахові, предметні) компетентності	**СК-1.** Усвідомлення сучасних концепцій і теорій функціонування, обмеження життєдіяльності та здоров'я, раннього втручання, розвитку і корекції, навчання і виховання, реабілітації і соціалізації осіб із особливими освітніми потребами. **СК-2.** Здатність до аналізу вітчизняного та зарубіжного досвіду становлення і розвитку спеціальної та інклюзивної освіти. **СК-3.** Здатність застосовувати психолого-педагогічні, дефектологічні, медико-біологічні, лінгвістичні знання у сфері професійної діяльності. **СК-4.** Здатність планувати та організовувати освітньо-корекційну роботу з урахуванням структури та особливостей порушення (інтелекту, мовлення, слуху,

	зору, опорно-рухових функцій тощо), актуального стану та потенційних можливостей осіб із особливими освітніми потребами. **СК-5.** Здатність реалізовувати ефективні корекційно-освітні технології у роботі з дітьми, підлітками, дорослими з особливими освітніми потребами, доцільно обирати методичне й інформаційно-комп'ютерне забезпечення. **СК-6.** Здатність реалізовувати персоналізовані підходи у процесі надання послуг раннього втручання (відповідно до обраної спеціалізації). **СК-7.** Здатність дотримуватися вимог до організації корекційно-розвивального освітнього середовища. **СК-8.** Готовність до діагностико-консультативної діяльності. **СК-9.** Здатність застосовувати теоретичні, емпіричні методи психолого-педагогічного дослідження, статистичні методи обробки отриманої інформації, визначати достовірність результатів дослідження. **СК-10.** Здатність до системного психолого-педагогічного супроводу сім'ї, яка виховує дитину з особливими освітніми потребами. **СК-11.** Здатність дотримуватися основних принципів, правил, прийомів і форм суб'єкт-суб'єктної комунікації. **СК-12.** Здатність організовувати дитячий колектив, створювати в ньому рівноправний клімат і комфортні умови для особистісного розвитку вихованців та їхньої соціальної інтеграції. **СК-13.** Здатність будувати гармонійні відносини з особами з психофізичними порушеннями, їхніми сім'ями та учасниками спільнот без упередженого ставлення до їх індивідуальних потреб. **СК-14.** Здатність до роботи із спільнотою – на місцевому, регіональному, національному, європейському і більш широкому глобальному рівнях з метою формування толерантного, гуманного ставлення до осіб з особливими освітніми потребами, розвитку здатності до рефлексії, включаючи спроможність обдумувати як власні, так й інші системи цінностей. **СК-15.** Здатність аргументовано відстоювати власні професійні переконання, дотримуватись їх у власній фаховій діяльності. **СК-16.** Здатність до особистісного та професійного самовдосконалення, навчання та саморозвитку.
7 – Нормативний зміст підготовки здобувачів вищої освіти	

РН1. Знати сучасні теоретичні основи спеціальної освіти відповідно до спеціалізації, застосовувати методи теоретичного та експериментального дослідження у професійній діяльності, релевантні статистичні методи обробки отриманої інформації, узагальнювати результати дослідження.
РН2. Здійснювати пошук, аналіз і синтез інформації з різних джерел для розв'язування конкретних задач спеціальної та інклюзивної освіти.
РН3. Розуміти закономірності та особливості розвитку і функціонування, обмеження життєдіяльності у контексті професійних завдань.
РН4. Аргументувати, планувати та надавати послуги раннього втручання відповідно до рівня функціонування, обмеження життєдіяльності й здоров'я дитини.
РН5. Розуміти принципи, методи, форми та сутність організації освітньо-корекційного процесу в різних типах закладів.
РН6. Планувати освітньо-корекційну роботу на основі результатів психолого-педагогічної діагностики осіб з особливими освітніми потребами з врахуванням їхніх вікових та індивідуально-типологічних відмінностей.
РН7. Вільно спілкуватися державною та іноземною мовами у професійному середовищі, володіти фаховою термінологією та професійним дискурсом.
РН8. Організовувати і здійснювати психолого-педагогічне вивчення дітей з особливостями психофізичного розвитку, діагностико-консультативну діяльність.
РН9. Мати навички комплектування та організації діяльності спеціальних закладів освіти, спеціальних груп у закладах дошкільної освіти, спеціальних класів у закладах загальної середньої освіти тощо.
РН10. Здійснювати спостереження за дітьми з психофізичними порушеннями (інтелекту, мовлення, зору, слуху, опорно-рухових функцій тощо), реалізовувати корекційно-педагогічну роботу з урахуванням їхніх психофізичних, вікових особливостей, індивідуальних освітніх потреб, можливостей та здібностей.
РН11. Застосовувати у професійній діяльності знання про методики, технології, форми і засоби раннього втручання, розвитку і корекції, навчання і виховання, реабілітації і соціалізації осіб з особливими освітніми потребами.
РН12. Аргументувати, планувати та надавати психолого-педагогічні та корекційно-розвиткові послуги (допомогу) відповідно до рівня розвитку і функціонування, обмеження життєдіяльності дитини з особливими освітніми потребами.
РН13. Володіти методиками сприяння соціальній адаптації осіб з особливими освітніми потребами, їхньої підготовки до суспільної та виробничої діяльності.
РН14. Реалізовувати психолого-педагогічний супровід дітей з особливими освітніми потребами в умовах інклюзії у ролі вчителя-дефектолога, асистента вихователя закладу дошкільної освіти, асистента вчителя закладу загальної середньої освіти тощо.
РН15. Застосовувати у професійній діяльності сучасні універсальні та спеціалізовані інформаційні системи та програмні продукти; бібліотечні ресурси та технології, зокрема електронні; спеціальну апаратуру та інструменти.
РН16. Приймати обґрунтовані рішення з урахуванням цілей, ресурсних і

законодавчих обмежень, ціннісних орієнтирів. **РН17.** Мати навички самостійного навчання та пошуку необхідної інформації. **РН18.** Знати основи запобігання корупції, суспільної та академічної доброчесності на рівні, необхідному для формування нетерпимості до корупції та проявів недоброчесності поведінки серед здобувачів освіти та вміти застосовувати їх в професійній діяльності.	
8 – Ресурсне забезпечення реалізації програми	
Кадрове забезпечення	Підготовка здобувачів вищої освіти за спеціальністю 016 Спеціальна освіта повістю забезпечується науково-педагогічними працівниками кафедр академії згідно з Ліцензійними умовами (постанова КМУ «Про затвердження Ліцензійних умов впровадження освітньої діяльності закладів освіти» від 30.12.2015 року №1187 зі змінами від 10.05.2018 року №347. Формування якісного складу науково-педагогічних працівників відбувається за рахунок залучення до педагогічної діяльності викладачів з науковими ступенями та вченими званнями на конкурсній основі шляхом укладання контрактів. Члени групи забезпечення, які реалізують виконання складової освітньо-професійної програми, мають кваліфікації, відповідно до спеціальності: вищу освіту за фахом, науковий ступінь або вчене звання, підтверджений рівень наукової і професійної активності. 95 % науково-педагогічних працівників групи забезпечення є штатними працівниками академії Гарант ОП – кандидат психологічних наук, доцент
Матеріально-технічне забезпечення	Навчальні приміщення для проведення лекційних та практичних занять відповідають вимогам правилам пожежної безпеки та санітарним нормам. Для надання невідкладної медичної допомоги наявні медичні відділення загальною площею 759 кв. м. Матеріально-технічна база академії забезпечує проведення всіх видів навчальних занять здобувачів вищої освіти. Виконання навчального плану забезпечено навчальними приміщеннями згідно санітарних норм, мультимедійним обладнанням, комп’ютерними класами на 40 робочих місць. Комп’ютерні класи обладнані потужними комп’ютерами та сучасним програмним забезпеченням, яке надає можливість доступу до Інтернету. Студенти також мають змогу користуватися власними ПК з безкоштовною можливістю доступу до мережі Інтернет через бездротовий зв’язок (Wi-Fi). Для якісної підготовки здобувачів функціонує бібліотека з читальним залом. Наявні аудиторії та спеціалізовані

	кабінети, зокрема: психологічної допомоги та позавізуального спостереження, сенсорної інтеграції; зал арттерапевтичних технік тощо. Наявна вся необхідна соціально-побутова інфраструктура, створено умови для навчання осіб з особливими освітніми потребами, а також для осіб з інвалідністю та інших мало мобільних груп населення. Кількість місць у гуртожитку відповідає вимогам. У розпорядженні академії – студентський гуртожиток (7253,8 кв. м.).
Інформаційне та навчально-методичне забезпечення	Офіційний сайт Хортицької національної академії https://khnnra.edu.ua/ Офіційна сторінка кафедри на сайті https://sites.google.com/view/spetsialna-osvita/ Офіційна сторінка кафедри на фейсбук https://www.facebook.com/profile.php?id=100067215341246&locale=uk_UA Заняття проводяться із використанням сучасного мультимедійного обладнання.
9 – Академічна мобільність	
Національна кредитна мобільність	Право на національну кредитну мобільність реалізується на підставі Закону України «Про вищу освіту» та постанови Кабінету Міністрів України від 12.08.2015 № 579 «Про затвердження Положення про порядок реалізації права на академічну мобільність» (із змінами та доповненнями) з наданням права на участь в програмах академічної мобільності всім учасникам освітнього процесу з чітким визначенням її видів та форм, закріпленням принципу перезарахування отриманих кредитів на основі Європейської кредитно-трансфертної системи (ЄКТС). Кредити ЄКТС отримані в інших ЗВО України при наявності договорів між закладами вищої освіти (науковими установами України або їхніми основними структурними підрозділами), перезараховуються відповідно до Положення про організацію освітнього процесу у комунальному закладі вищої освіти «Хортицька національна навчальна-реабілітаційна академія» Запорізької обласної ради
Міжнародна кредитна мобільність	Право на міжнародну кредитну мобільність реалізується на підставі міжнародних догорів про співробітництво в галузі освіти та науки, міжнародних програм і проєктів (Erasmus+), а також може бути реалізовано учасником освітнього процесу з власної ініціативи (на основі індивідуальних запрошень), підтриманої керівництвом

	Хортицької національної академії та ЗВО країн-партнерів (https://khnnra.edu.ua/perelik-zarubizhnih-partneriv-hortitskoyi-natsionalnoyi-akademiyi/

2. ПЕРЕЛІК КОМПОНЕНТ ОСВІТНЬО-ПРОФЕСІЙНОЇ ПРОГРАМИ ТА ЇХ ЛОГІЧНА ПОСЛІДОВНІСТЬ

2.1. Перелік компонент ОПП

Код н/д	Компоненти ОП (навчальні дисципліни, курсові проєкти (роботи), практики. кваліфікаційна робота)	Кількість кредитів ЄКТС	Форма підсумк. контролю
1	**2**	**3**	**4**
Обов'язкові компоненти ОП			
ОК1	Історія української державності та культури	3,0	Екзамен
ОК2	Інформаційні технології, системи та ресурси	3,0	Диф. залік
ОК3	Українська мова (за професійним спрямуванням)	3,0	Екзамен
ОК4	Філософія	3,0	Екзамен
ОК5	Іноземна мова	6,0	Екзамен
ОК6	Правознавство	3,0	Диф. залік
ОК7	Загальна психологія	3,0	Екзамен
ОК8	Риторика, культура мовлення корекційного педагога	4,0	Екзамен
ОК9	Академічне письмо	3,0	Екзамен
ОК10	Педагогіка	4,0	Диф. залік
ОК11	Анатомія, фізіологія та патологія органів слуху і мовлення	4,0	Диф. залік
ОК12	Вступ до спеціальності "Спеціальна освіта"	5,0	Екзамен
ОК13	Корекційно-реабілітаційні служби	4,0	Диф. залік
ОК14	Вікова психологія	5,0	Екзамен
ОК15	Спеціальна психологія	4,0	Диф. залік
ОК16	Спеціальна педагогіка	6,0	Екзамен
ОК17	Генетика	3,0	Диф. залік
ОК18	Педіатрія та гігієна дітей	3,0	Диф. залік
ОК19	Психолого-педагогічна діяльність асистента вчителя та вихователя закладів освіти	3,0	Диф. залік
ОК20	Олігофренопедагогіка	15,0	Див. залік Екзамен Екзамен Курсова робота
ОК21	Логопедія з практикумом	14,0	Див. залік Екзамен Екзамен
ОК22	Клініка інтелектуальних порушень	3,0	Екзамен
ОК23	Інклюзивна педагогіка	3,0	Екзамен
ОК24	Спеціальна методика навчання соціально-побутового орієнтування	3,0	Диф. залік

ОК25	Спеціальні методики навчання предметів природничо-математичного циклу	3,0	Екзамен
ОК26	Спецметодика викладання фізичної культури і основ здоров`я	3,0	Диф. залік
ОК27	Аутопедагогіка	4,0	Екзамен
ОК28	Спеціальні методики навчання предметів художньо-естетичного циклу	3,0	Диф. залік
ОК29	Спеціальні методики навчання предметів гуманітарного циклу	5,0	Екзамен
ОК30	Психодіагностична робота олігофренопедагога	3,0	Див. залік
ОК31	Альтернативна та додаткова комунікація	3,0	Екзамен
ОК32	Нейропсихологія	3,0	Диф. залік
ОК33	Сенсорне виховання дітей з порушеннями психофізичного розвитку	3,0	Див. залік
ОК34	Діагностика та супровід дитини зі спектром аутистичних порушень	3,0	Див. залік
ОК35	Психокорекція дітей з ІП	4,0	Екзамен
ОК36	Профорієнтаційна робота з дітьми з ІП	3,0	Диф. залік
ОК37	Пропедевтична волонтерська практика	4,0	Диф. залік
ОК38	Педагогічна практика	6,0	Диф. залік
ОК39	Дефектологічна практика	14,0	Диф. залік Диф. залік
КР	Кваліфікаційна робота	6,0	Публічний захист роботи
Загальний обсяг обов'язкових компонентів		**180,0**	
Вибіркові компоненти ОП*			
ВК1.	Психолого-педагогічний супровід осіб з сенсорними порушеннями	4,0	Диф. залік
ВК2.	Онтогенез та дизонтогенез мовленнєвої діяльності	4,0	Диф. залік
ВК3.	Організація роботи психолога з дітьми з комплексними порушеннями	4,0	Диф. залік
ВК4.	Психологічний супровід та консультування для сімей дітей з ІП	4,0	Диф. залік
ВК5.	Аутологія	4,0	Диф. залік
ВК6.	Ортопедагогіка	4,0	Диф. залік
ВК7.	Сурдопедагогіка	4,0	Диф. залік
ВК8.	Тифлопедагогіка	4,0	Диф. залік
ВК9.	Сенсорні та мовленнєві системи та їх порушення	4,0	Диф. залік
ВК10.	Методика корекційної роботи при порушеннях пізнавальної діяльності	4,0	Диф. залік

ВК11.	Спецпрактикум зі спеціальної психології	4,0	Диф. залік
ВК12.	Спецпрактикум зі спеціальної педагогіки	4,0	Диф. залік
ВК13.	Спеціальна дошкільна педагогіка	4,0	Диф. залік
ВК14.	Культура інклюзії закладу освіти	4,0	Диф. залік
ВК15.	Психолого-педагогічна діагностика та відбір в спецзаклади	4,0	Диф. залік
ВК16.	Логопедичне партнерство	4,0	Диф. залік
ВК17.	Організаційна діяльність ІРЦ	4,0	Диф. залік
ВК18.	*Дисципліни з інших ОП*	4,0	Диф. залік
ВК19.	Абілітація та реабілітація дітей з ООП	4,0	Диф. залік
ВК20.	Методика ранньої корекції розвитку дітей з інтелектуальними порушеннями	4,0	Диф. залік
ВК21.	Реабілітаційний тренінг	4,0	Диф. залік
ВК22.	Організація корекційно-розвивальної роботи з дітьми молодшого шкільного віку з ІП	4,0	Диф. залік
ВК23.	Психотренінг осіб з ІП	4,0	Диф. залік
ВК24.	Психокорекція та психоконсультування осіб з ІП	4,0	Диф. залік
ВК25.	Дитяча практична психологія	4,0	Диф. залік
ВК26.	Соціально-правове забезпечення системи освіти із спеціальним та інклюзивним навчанням	4,0	Диф. залік
ВК27.	Диференційоване оцінювання та навчання в інклюзивному класі	4,0	Диф. залік
ВК28.	Педагогічні технології комунікативного розвитку дітей з ІП	4,0	Диф. залік
ВК29.	Логоритміка	4,0	Диф. залік
ВК30.	Спецметодика ігрової діяльності	4,0	Диф. залік
ВК31.	Тренінг професійних якостей	4,0	Диф. залік
ВК32.	Тренінг особистісного росту	4,0	Диф. залік
ВК33.	Теорія і методика виховання дітей з ІП	4,0	Диф. залік
ВК34.	Професійна діяльність та особистість олігофренопедагога	4,0	Диф. залік
ВК35.	Арт-терапевтичні технології в закладах інклюзивної освіти	4,0	Диф. залік
ВК36.	*Дисципліни з інших ОП*	4,0	Диф. залік
ВК37.	Інформаційні технології корекційного навчання	3,0	Диф. залік
ВК38.	Психолінгвістика	3,0	Диф. залік
ВК39.	Логопсихологія	3,0	Диф. залік
ВК40.	Дисципліни з інших ОП	3,0	Диф. залік
ВК41.	Фізіологія ВНД	3,0	Диф. залік
ВК42.	Педагогічна майстерність	3,0	Диф. залік
ВК43.	Навчально-методичне забезпечення	3,0	Диф. залік

	освітнього процесу дітей з інтелектуальними порушеннями		
ВК44.	Клінічна психологія	3,0	Диф. залік
ВК45.	Здоров'язбережувальні технології у професійний діяльності корекційного педагога	3,0	Диф. залік
ВК46.	Нейропсихолінгвістика	3,0	Диф. залік
ВК47.	Психо- та невропатологія	3,0	Диф. залік
ВК48.	*Дисципліни з інших ОП*	3,0	Диф. залік
Загальний обсяг вибіркових компонентів **Вибіркові дисципліни представлені циклом професійної підготовки ОП та освітніх програм інших спеціальностей у 5 та 7 семестрах (6 дисциплін по 4 кредити ЄКТС та 2 – по 3 кредити ЄКТС, відповідно – по 30 кредитів в семестрі).*		**60,0**	
ЗАГАЛЬНИЙ ОБСЯГ ОП		**240,0**	
Позакредитні дисципліни:			
Фізичне виховання			
Іноземна мова (за професійним спрямуванням)			

Структурно-логічна схема ОПП

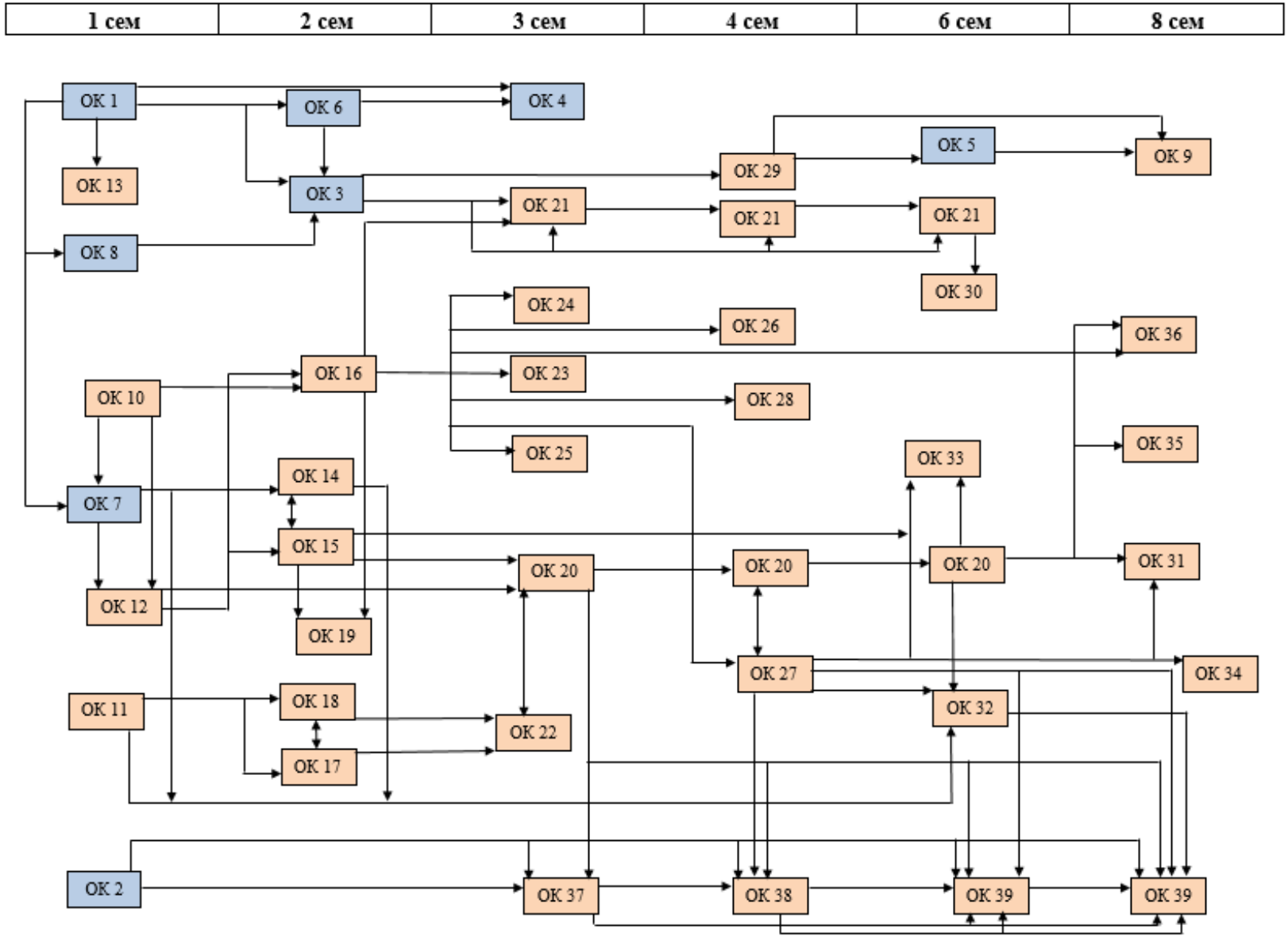

3. ФОРМИ АТЕСТАЦІЇ ЗДОБУВАЧІВ ВИЩОЇ ОСВІТИ

Форма атестації здобувачів вищої освіти	Атестація здійснюється у формі кваліфікаційної роботи.
Вимоги до кваліфікаційної роботи	Кваліфікаційна робота повинна містити розв'язання складної спеціалізованої задачі або практичної проблеми в галузі спеціальної освіти, що передбачає застосування теорій та методів дефектології і характеризується комплексністю та невизначеністю умов. У кваліфікаційній роботі мають бути дотримані норми академічної доброчесності. Кваліфікаційна робота має бути розміщена в репозитарії закладу вищої освіти
Атестація завершується видачею документа про вищу освіту встановленого зразка про присудження ступеня *бакалавра* із присвоєнням кваліфікації *бакалавр зі спеціальної освіти*. Атестація здійснюється відкрито і публічно	

4. СИСТЕМА ВНУТРІШНЬОГО ЗАБЕЗПЕЧЕННЯ ЯКОСТІ ВИЩОЇ ОСВІТИ

Внутрішнє забезпечення якості освіти відбувається за рахунок співпраці й взаємодії між усіма структурними підрозділами академії, представниками студентського самоврядування, працівниками й роботодавцями. Розподіл відповідальності здійснюється між всіма структурними підрозділами: ректорат, навчальний відділ, деканат, кафедри. Ректорат є постійнодіючим робочим органом академії, який створено для вирішення поточних питань діяльності академії на підставі Статуту академії. Навчальний відділ здійснює планування, організацію, аналіз і контроль освітнього процесу та навчально-методичної діяльності відповідно до чинного законодавства. Деканат забезпечує оперативне вирішення питань з організації освітнього процесу, методичної, наукової, організаційної, виховної, профорієнтаційної роботи на факультеті. Кафедра як основний структурний підрозділ академії забезпечує освітній процес і здобуття особами вищої освіти за бакалаврським та магістерським рівнями вищої освіти. Функціонує Група забезпечення якості вищої освіти, яка здійснює моніторинг якості освіти для здобувачів вищої освіти і академічної спільноти, освітньої і академічної діяльності, дотримання академічної доброчесності тощо https://khnnra.edu.ua/sistema-vnutrishnogo-zabezpechennya-yakosti-osviti/

1. Матриця відповідності визначених Стандартом компетентностей / результатів навчання дескрипторам НРК

Класифікація компетентностей за НРК	Знання	Уміння	Комунікація	Автономія та відповідальність
Перелік компетентностей	**Зн1.** Концептуальні знання,набуті у процесі навчання та професійної діяльності, включаючи певні знання сучасних досягнень **Зн2.** Критичне осмисленняосновних теорій, принципів, методів і понять у навчанні та професійній діяльності	**Ум1.** Розв'язання складних непередбачуваних задач і проблем у спеціалізованих сферах професійної діяльності та/або навчання, що передбачає збирання та інтерпретацію інформації (даних), вибірметодів та інструментальних засобів, застосування інноваційних підходів	**К1.** Донесення до фахівців і нефахівців інформації, ідей, проблем, рішень та власного досвіду в галузі професійної діяльності **К2.** Здатність ефективно формувати комунікаційну стратегію	**АВ1.** Управління комплекснимидіями або проектами, відповідальність за прийняття рішень у непередбачуваних умовах **АВ2.** Відповідальність за професійний розвиток окремих осіб та/або груп осіб **АВ3.** Здатність до подальшого навчання з високим рівнем автономності
Загальні компетентності				
ЗК-1. *Здатність реалізувати свої права і обов'язки як члена суспільства, усвідомлювати цінності громадянського (вільного демократичного) суспільства та необхідність його сталого розвитку, верховенства права, прав і свобод людини і громадянина в Україні.*	**Зн2**			**АВ1**
ЗК-2. *Здатність зберігати та примножувати моральні, культурні, наукові цінності і досягнення суспільства на основі розуміння історії та закономірностей розвитку предметної області, її місця у загальній системі знань про природу і суспільство та у розвитку суспільства, техніки і технологій, використовувати різні види та форми рухової активності для активного відпочинку та ведення здорового способу життя.*	**Зн2**	**Ум1**		
ЗК-3. *Здатність до абстрактного мислення, аналізу та синтезу.*	**Зн2**		**К2**	
ЗК-4. *Здатність застосовувати знання у практичних ситуаціях.*	**Зн1**	**Ум1**		**АВ2**
ЗК-5. *Здатність спілкуватися державною мовою як усно, так і письмово.*	**Зн1**		**К2**	**АВ3**
ЗК-6. *Здатність використовувати інформаційні та комунікаційні технології.*		**Ум1**	**К1**	**АВ1**

ЗК-7. *Здатність вчитися і оволодівати сучасними знаннями.*	**Зн1**			
ЗК-8. *Здатність працювати в команді.*		**Ум1**	**К2**	**АВ3**
ЗК-9. *Здатність до міжособистісної взаємодії.*		**Ум1**	**К1**	
ЗК-10. *Здатність діяти на основі етичних міркувань (мотивів).*	**Зн2**	**Ум1**		
Спеціальні (фахові) компетентності				
СК-1. *Усвідомлення сучасних концепцій і теорій функціонування, обмеження життєдіяльності, розвитку, навчання, виховання і соціалізації осіб з особливими освітніми потребами.*	**Зн1**			
СК-2. *Здатність до аналізу вітчизняного та зарубіжного досвіду становлення і розвитку спеціальної та інклюзивної освіти.*	**Зн1**		**К2**	
СК-3. *Здатність застосовувати психолого-педагогічні, дефектологічні, медико-біологічні, лінгвістичні знання у сфері професійної діяльності.*	**Зн2**	**Ум1**		**АВ2**
СК-4. *Здатність планувати та організовувати освітньо-корекційну роботу з урахуванням структури та особливостей порушення (інтелекту, мовлення, слуху, зору, опорно-рухових функцій тощо), актуального станута потенційних можливостей осіб із особливими освітніми потребами.*		**Ум1**		**АВ1**
СК-5. *Здатність реалізовувати ефективні корекційно-освітні технології у роботі з дітьми, підлітками, дорослими з особливими освітніми потребами, доцільно обирати методичне й інформаційно-комп'ютерне забезпечення.*		**Ум1**		**АВ1**
СК-6. *Здатність працювати в команді, здійснювати комплексний корекційно-педагогічний, психологічний та соціальний супровід дітей з особливими освітніми потребами, в тому числі з інвалідністю в різних типах закладів.*	**Зн2**	**Ум1**		**АВ1**
СК-7. *Здатність дотримуватися вимог до організації корекційно-розвивального освітнього середовища.*		**Ум1**		
СК-8. *Готовність до діагностико-консультативної діяльності.*	**Зн1**		**К2**	
СК-9. *Здатність застосовувати теоретичні, емпіричні методи психолого-педагогічного дослідження, статистичні методи обробки отриманої інформації, визначати достовірність результатів дослідження.*		**Ум1**	**К2**	**АВ2**
СК-10. *Здатність до системного психолого-педагогічного супроводу сім'ї, яка виховує дитину з особливими освітніми потребами.*		**Ум1**	**К1**	**АВ1**
СК-11. *Здатність дотримуватися основних принципів, правил, прийомів і форм суб'єкт-суб'єктної комунікації.*			**К2**	

СК-12. *Здатність організовувати дитячий колектив, створювати в ньому рівноправний клімат і комфортні умови для особистісного розвитку вихованців та їхньої соціальної інтеграції.*		**Ум1**		**АВ3**
СК-13. *Здатність будувати гармонійні відносини з особами з психофізичними порушеннями, їхніми сім'ями та учасниками спільнот без упередженого ставлення до їх індивідуальних потреб.*		**Ум1**	**К1**	
СК-14. *Здатність до роботи із спільнотою – на місцевому, регіональному, національному, європейському і більш широкому глобальному рівнях з метою формування толерантного, гуманного ставлення до осіб з особливими освітніми потребами, розвитку здатності до рефлексії, включаючи спроможність обдумувати як власні, так й інші системи цінностей.*			**К2**	**АВ3**
СК-15. *Здатність аргументовано відстоювати власні професійні переконання, дотримуватись їх у власній фаховій діяльності.*	**Зн2**		**К1**	**АВ3**
СК-16. *Здатність до особистісного та професійного самовдосконалення, навчання та саморозвитку.*	**Зн2**			**АВ3**

2. Матриця відповідності визначених Стандартом результатів навчання та компетентностей

№ з/п	Результати навчання (РН)	Компетентності																											
		Інтегральна	Загальні										Спеціальні (фахові, предметні)																
			ЗК-1	ЗК-2	ЗК-3	ЗК-4	ЗК-5	ЗК-6	ЗК-7	ЗК-8	ЗК-9	ЗК-10	СК-1	СК-2	СК-3	СК-4	СК-5	СК-6	СК-7	СК-8	СК-9	СК-10	СК-11	СК-12	СК-13	СК-14	СК-15	СК-16
РН1	*Знати сучасні теоретичні основи спеціальної освіти відповідно до спеціалізації, застосовувати методи теоретичного та експериментального дослідження у професійній діяльності, релевантні статистичні методи обробки отриманої інформації, узагальнювати результати дослідження.*	+			+			+					+	+	+			+		+	+						+	+
РН2	*Здійснювати пошук, аналіз і синтез інформації з різних джерел для розв'язування конкретних задач спеціальної та інклюзивної освіти.*	+			+	+		+	+				+	+	+													
РН3	*Розуміти закономірності та особливості розвитку і функціонування, обмеження життєдіяльності у контексті професійних завдань.*	+			+				+				+	+	+													+
РН4	Застосовувати для розв´язування складних задач спеціальної освіти сучасні методи діагностики психофізичного розвитку дітей, критично оцінювати достовірність одержаних результатів оцінювання, визначати на основі їх інтерпретації особливі освітні потреби дітей та рекомендації щодо створення найоптимальніших умов для здобуття освіти.	+			+							+	+		+					+	+							
РН5	*Розуміти принципи, методи, форми та сутність організації освітньо-корекційного процесу в різних типах закладів.*	+		+	+				+					+	+	+			+					+	+			
РН6	*Планувати освітньо-корекційну роботу на основі результатів психолого-педагогічної діагностики осіб з особливими освітніми потребами з врахуванням їхніх вікових та індивідуально-типологічних відмінностей.*	+		+	+	+						+	+		+	+							+		+		+	
РН7	*Вільно спілкуватися державною та*	+					+																+			+	+	+

	іноземною мовами у професійному середовищі, володіти фаховою термінологією та професійним дискурсом.																											
РН8	*Організовувати і здійснювати психолого-педагогічне вивчення дітей з особливостями психофізичного розвитку, діагностико-консультативну діяльність.*	+				+						+	+		+					+	+							
РН9	*Мати навички комплектування та організації діяльності спеціальних закладів освіти, спеціальних груп у закладах дошкільної освіти, спеціальних класів у закладах загальної середньої освіти тощо.*	+	+			+				+	+				+	+			+					+				
РН10	*Здійснювати спостереження за дітьми з психофізичними порушеннями (інтелекту, мовлення, зору, слуху, опорно-рухових функцій тощо), реалізовувати корекційно-педагогічну роботу з урахуванням їхніх психофізичних, вікових особливостей, індивідуальних освітніх потреб, можливостей та здібностей.*	+			+	+							+		+	+	+	+	+			+			+			
РН11	*Застосовувати у професійній діяльності знання про методики, технології, форми і засоби реабілітації та корекційно-розвивального навчання дітей з особливими освітніми потребами.*	+				+			+				+	+	+		+	+									+	
РН12	*Аргументувати, планувати та надавати психолого-педагогічні та корекційно-розвиткові послуги (допомогу) відповідно до рівня розвитку і функціонування, обмеження життєдіяльності дитини з особливими освітніми потребами.*	+	+	+		+		+					+		+	+		+			+	+					+	
РН13	*Володіти методиками сприяння соціальній адаптації осіб з особливими освітніми потребами, їхньої підготовки до суспільної та виробничої діяльності.*	+	+	+		+					+												+	+	+			
РН14	*Реалізовувати психолого-педагогічний супровід дітей з особливими освітніми потребами в умовах інклюзії у ролі вчителя-дефектолога, асистента вихователя закладу дошкільної освіти, асистента вчителя закладу загальної середньої освіти тощо.*	+	+	+		+				+		+		+	+	+	+	+	+			+	+	+	+	+		
РН15	*Застосовувати у професійній діяльності сучасні універсальні та спеціалізовані інформаційні системи та програмні продукти; бібліотечні ресурси та технології, зокрема електронні; спеціальну апаратуру та інструменти.*	+						+								+			+				+		+			
РН16	*Приймати обґрунтовані рішення з урахуванням цілей, ресурсних і законодавчих обмежень, ціннісних орієнтирів.*	+		+	+							+			+												+	
РН17	*Мати навички самостійного навчання та пошуку необхідної інформації.*	+			+				+					+	+													+

3. Матриця відповідності програмних компетентностей компонентам освітньо-професійної програми

	ЗК1	ЗК2	ЗК3	ЗК4	ЗК5	ЗК6	ЗК7	ЗК8	ЗК9	ЗК10	ЗК11	СК1	СК2	СК3	СК4	СК5	СК6	СК7	СК8	СК9	СК10	СК11	СК12	СК13	СК14	СК15	СК16
ОК1	х	х	х	х	х		х				х																
ОК2		х	х	х	х	х	х		х		х					х										х	
ОК3		х	х	х	х		х		х		х																
ОК4		х	х	х	х		х				х																
ОК5		х	х	х	х		х		х		х																
ОК6	х	х	х	х	х		х		х		х																
ОК7			х	х	х		х		х	х	х	х		х	х	х		х	х	х	х			х		х	
ОК8		х	х	х	х		х		х		х															х	
ОК9		х	х	х	х		х		х		х															х	
ОК10			х	х	х		х	х	х	х	х	х	х	х	х	х	х	х				х	х	х		х	
ОК11			х	х	х		х		х		х	х		х												х	
ОК12			х	х	х		х		х	х	х	х	х	х												х	
ОК13			х	х	х		х	х	х	х	х			х		х	х									х	
ОК14			х	х	х		х		х	х	х	х		х	х	х		х	х	х	х	х	х	х		х	
ОК15			х	х	х		х		х	х	х	х	х	х	х	х		х				х	х	х		х	
ОК16			х	х	х		х		х	х	х	х	х	х	х	х		х				х	х	х		х	
ОК17			х	х	х		х	х	х		х	х		х			х									х	
ОК18			х	х	х		х		х		х	х		х												х	
ОК19			х	х	х	х	х	х	х	х	х	х		х	х		х	х			х	х	х	х			х
ОК20			х	х	х		х		х	х	х	х	х	х	х	х		х			х	х				х	
ОК21			х	х	х		х	х	х	х	х	х	х	х	х	х	х	х	х	х						х	х
ОК22			х	х	х		х		х		х	х		х												х	

	ЗК1	ЗК2	ЗК3	ЗК4	ЗК5	ЗК6	ЗК7	ЗК8	ЗК9	ЗК10	ЗК11	СК1	СК2	СК3	СК4	СК5	СК6	СК7	СК8	СК9	СК10	СК11	СК12	СК13	СК14	СК15	СК16
ОК23			x	x	x		x		x	x	x		x	x	x	x									x	x	
ОК24			x	x	x	x	x		x	x	x	x		x	x	x					x	x	x			x	
ОК25			x	x	x	x	x		x	x	x			x	x	x					x	x	x			x	
ОК26		x	x	x	x		x		x	x	x	x		x	x	x						x	x			x	
ОК27			x	x	x		x		x	x	x			x	x	x		x	x	x	x	x	x	x		x	x
ОК28			x	x	x	x	x		x	x	x			x	x	x					x	x	x			x	
ОК29		x	x	x	x	x	x		x	x	x			x	x	x					x	x	x			x	
ОК30				x		x				x	x			x					x			x				x	
ОК31			x	x	x	x	x		x	x	x	x	x	x	x	x		x	x		x	x					
ОК32			x	x	x		x		x	x	x	x		x		x		x	x	x						x	x
ОК33			x	x	x		x		x	x	x	x		x	x	x		x			x	x				x	
ОК34			x	x	x		x		x	x	x	x	x	x	x	x		x				x				x	
ОК35			x	x	x		x	x	x	x	x	x		x			x		x	x		x				x	
ОК36	x			x	x	x	x	x	x	x	x	x			x		x		x		x		x		x	x	x
ОК37			x	x	x	x	x	x	x	x	x	x		x	x	x	x	x	x	x	x	x	x	x	x	x	x
ОК38			x	x	x	x	x	x	x	x	x	x		x	x	x	x	x	x	x	x	x	x	x	x	x	x
ОК39			x	x	x	x	x	x	x	x	x	x		x	x	x	x	x	x	x	x	x	x	x	x	x	x
ВК1			x	x	x		x		x	x	x	x		x	x	x		x			x	x				x	
ВК2			x	x	x		x		x	x	x	x		x												x	
ВК3			x	x	x		x	x	x	x	x	x		x		x	x	x	x	x		x				x	
ВК4			x	x	x		x	x	x	x	x	x		x	x		x				x	x		x	x	x	
ВК5			x	x	x		x		x	x	x	x	x	x	x	x		x				x				x	
ВК6			x	x	x		x		x	x	x	x	x	x	x	x		x			x	x				x	

	ЗК1	ЗК2	ЗК3	ЗК4	ЗК5	ЗК6	ЗК7	ЗК8	ЗК9	ЗК10	ЗК11	СК1	СК2	СК3	СК4	СК5	СК6	СК7	СК8	СК9	СК10	СК11	СК12	СК13	СК14	СК15	СК16
ВК7			x	x	x		x		x	x	x	x	x	x	x	x		x			x	x				x	
ВК8			x	x	x		x		x	x	x	x	x	x	x	x		x			x	x				x	
ВК9			x	x	x		x		x	x	x	x		x	x	x		x			x					x	
ВК10			x	x	x		x	x	x	x	x	x		x	x	x	x	x	x	x						x	
ВК11			x	x	x		x		x	x	x	x		x	x	x		x	x	x		x				x	x
ВК12			x	x	x		x		x	x	x	x		x	x	x		x	x	x		x				x	x
ВК13			x	x	x		x		x	x	x	x		x	x	x						x				x	
ВК14	x			x	x		x	x	x	x	x	x	x				x	x			x			x	x	x	
ВК15			x	x	x		x	x	x	x	x	x		x			x		x	x						x	
ВК16			x	x	x		x	x	x	x	x	x		x			x				x	x			x	x	
ВК17				x				x	x	x					x	x		x	x			x		x	x		
ВК19		x	x	x	x		x	x	x	x	x	x		x			x	x								x	
ВК20			x	x	x		x	x	x	x	x	x		x	x	x	x	x			x	x				x	
ВК21				x	x	x	x	x	x	x	x	x	x		x		x		x		x	x	x	x			x
ВК22			x	x	x		x		x	x	x	x		x	x	x		x				x				x	
ВК23			x	x	x		x	x	x	x	x	x		x			x		x	x		x				x	
ВК24			x	x	x		x	x	x	x	x	x		x			x		x	x		x				x	
ВК25			x	x	x		x		x	x	x	x		x	x	x		x			x	x				x	
ВК26	x	x	x	x	x		x		x		x																
ВК27			x	x	x		x		x	x	x		x	x	x	x									x	x	
ВК28			x	x	x		x	x	x	x	x	x		x	x	x	x	x								x	
ВК29			x	x	x		x		x	x	x			x		x		x			x	x				x	
ВК30			x	x	x	x	x		x	x	x			x	x	x					x	x	x			x	

	ЗК1	ЗК2	ЗК3	ЗК4	ЗК5	ЗК6	ЗК7	ЗК8	ЗК9	ЗК10	ЗК11	СК1	СК2	СК3	СК4	СК5	СК6	СК7	СК8	СК9	СК10	СК11	СК12	СК13	СК14	СК15	СК16
ВК31			x	x	x		x	x	x	x	x											x				x	x
ВК32	x		x	x	x		x	x	x	x	x											x					x
ВК33			x	x	x		x	x	x	x	x			x	x	x	x				x	x				x	
ВК34	x		x	x	x		x	x	x	x	x											x				x	x
ВК35			x	x	x	x	x	x	x	x	x		x			x	x	x	x	x		x		x			
ВК37		x	x	x	x	x	x		x		x					x										x	
ВК38			x	x	x		x		x	x	x	x		x												x	
ВК39			x	x	x		x		x	x	x	x		x		x		x								x	
ВК41			x	x	x		x		x		x	x		x												x	
ВК42			x	x	x		x	x	x	x	x			x			x									x	
ВК43	x			x	x	x	x	x		x	x	x	x	x	x	x	x	x	x	x	x					x	x
ВК44			x	x	x		x	x	x	x	x	x		x			x	x								x	
ВК45		x	x	x	x		x		x	x	x	x		x	x	x						x	x			x	
ВК46			x	x	x		x		x		x	x		x												x	
ВК47			x	x	x		x	x	x		x	x		x			x									x	

4. Матриця забезпечення програмних результатів навчання відповідними компонентами освітньо-професійної програми

	РН1	РН2	РН3	РН4	РН5	РН6	РН7	РН8	РН9	РН10	РН11	РН12	РН13	РН14	РН15	РН16	РН17	РН18
ОК1		x					x									x	x	x
ОК2		x					x								x	x	x	x
ОК3		x					x									x	x	x
ОК4		x					x									x	x	x
ОК5		x					x									x	x	x
ОК6		x					x								x	x	x	x
ОК7		x	x	x		x	x	x		x		x		x	x	x	x	x
ОК8		x					x									x	x	x
ОК9		x					x									x	x	x
ОК10		x	x			x	x		x	x			x		x	x	x	x
ОК11		x	x				x								x	x	x	x
ОК12	x	x	x		x		x		x					x	x	x	x	x
ОК13		x					x								x	x	x	x
ОК14		x	x	x		x	x	x	x	x	x	x	x	x	x	x	x	x
ОК15	x	x	x		x	x	x		x	x	x	x	x	x	x	x	x	x
ОК16	x	x	x		x	x	x		x	x	x	x	x	x	x	x	x	x
ОК17		x	x				x								x	x	x	x
ОК18		x	x				x								x	x	x	x
ОК19	x	x	x	x	x		x			x	x	x		x	x	x	x	x
ОК20	x	x	x	x	x	x	x	x	x	x	x	x		x	x	x	x	x

	РН1	РН2	РН3	РН4	РН5	РН6	РН7	РН8	РН9	РН10	РН11	РН12	РН13	РН14	РН15	РН16	РН17	РН18
ОК21	x	x	x	x	x	x	x	x	x	x	x	x		x	x	x	x	x
ОК22		x	x		x		x		x						x	x	x	x
ОК23	x	x			x	x	x		x	x				x	x	x	x	x
ОК24		x				x	x		x	x	x		x	x	x	x	x	x
ОК25		x				x	x		x	x	x		x	x	x	x	x	x
ОК26		x				x	x		x	x	x		x	x	x	x	x	x
ОК27		x	x	x		x	x	x	x	x	x	x	x	x	x	x	x	x
ОК28		x				x	x		x	x	x		x	x	x	x	x	x
ОК29		x				x	x		x	x	x		x	x	x	x	x	x
ОК30	x				x			x		x					x		x	x
ОК31	x	x	x	x		x	x	x		x	x	x	x	x		x	x	x
ОК32		x	x	x			x	x			x	x			x	x	x	x
ОК33		x	x	x	x	x	x	x		x	x	x			x	x	x	x
ОК34		x	x	x	x	x	x	x		x	x	x			x	x	x	x
ОК35		x	x	x	x	x	x	x		x	x	x			x	x	x	x
ОК36		x				x	x		x	x	x		x	x	x	x	x	x
ОК37	x	x	x	x	x	x	x	x		x	x	x	x		x	x	x	x
ОК38	x	x	x	x	x	x	x	x		x	x	x	x		x	x	x	x
ОК39	x	x	x	x	x	x	x	x		x	x	x	x		x	x	x	x

Гарант ОП **Анастасія ТУРУБАРОВА**